Mesa Refri. para Prep. Sándwiches y Ensaladas

Marca: Asber
MOD: APTS-60-16W

SKU: 5991

Características

- Mesa refrigerada para la preparación de sándwiches y ensaladas.
- Fabricado en acero con acabado en vinil blanco.
- Puerta sólida con sistema de autocierre.
- Disponible en 2 puertas.
- Rango de temperatura en los insertos de 2º a 5º C y parte baja 0º a 8º C
- Funcionamiento eléctrico a 115 volts.
- 16 Insertos de 1/6 en policarbonato transparente de 4" de profundidad.

Consulta el precio actual de este producto, ingresando el SKU en el buscador de nuestro sitio en internet: www.porticodemexico.com

Dimensiones

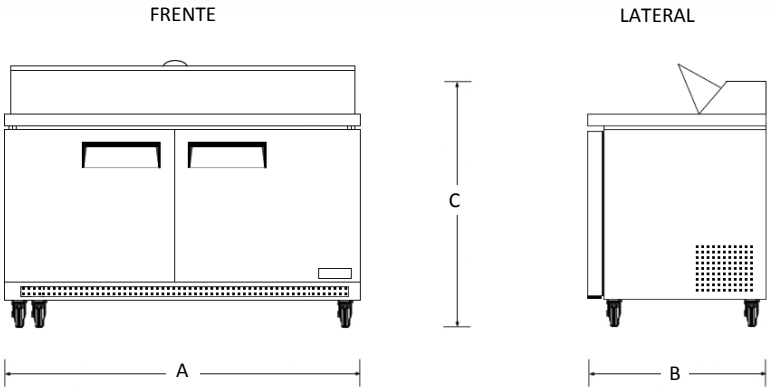

Especificaciones Técnicas

SKU	Modelo	Pies3	Motor (HP)	Ptas.	Parrillas	Dimensiones Exteriores (Mts.) Frente (A) x Fondo (B) x Alto (C)
5990	APTS-48-12W	12	1/4	2	2	1.22 x 0.76 x 1.22
5991	APTS-60-16W	15	1/3	2	2	1.52 x 0.76 x 1.22

- Fabricado interior con cantos sanitarios que cumplen con requerimientos NSF, cubierta y zona de insertos en acero inoxidable, exterior laterales y frente en lámina de acero con acabado en vinil blanco.
- Cubierta de zona de insertos en acero inoxidable, abatibles, aisladas y desmontables, bisagras en acero inoxidable de máxima durabilidad.
- Tabla de picado removible y reversible de nylamid NSF.
- Compresor hermético con condensador ventilado.
- Control electromecánico de temperatura.
- Puertas con sistema de autocierre, sello de puerta magnético fácilmente removible (sin herramienta) y contrapuertas embutidas en ABS de alta resistencia al impacto.
- Sistema de enfriamiento por aire forzado y sistema de respiración frontal.
- Aislamiento de poliuretano inyectado de 60 mm. de espesor y 40 kg/m3 de densidad.
- Refrigerante ecológico R-134 A.
- Parrillas cubiertas de epoxy, ajustables en altura.
- Evaporador de tubo de cobre y aletas de aluminio con recubrimiento epóxico, cubierta del evaporador en ABS de alta resistencia al impacto.
- Deshielo automático y evaporación automática del agua.
- 4 Ruedas, de las cuales las 2 frontales llevan freno.

Pórtico de México

Pórtico Internacional Mexicano, S.A. de C.V.
(55) 5545-66-65
01-800-800-6600
www.porticodemexico.com
ventas@porticodemexico.com